ԾՊԵՂՆԱՈՏՔԵՐԻ ՄԻԱՑՄԱՆ ՀԱՆԳՈՒՅՑ

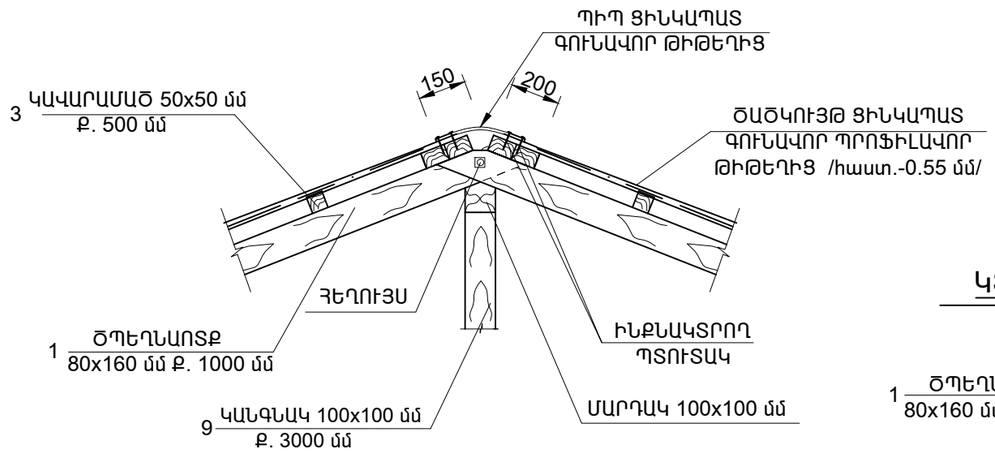

ՀԱՆԳՈՒՅՑ "Գ"

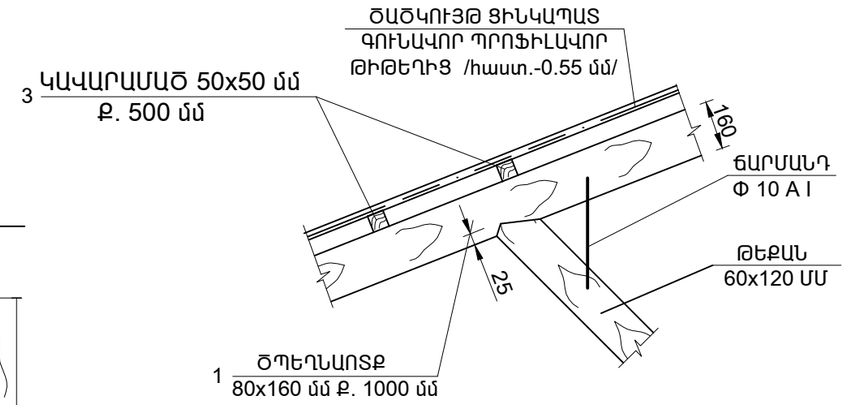

ԿՏՐՎԱԾՔ 1 - 1

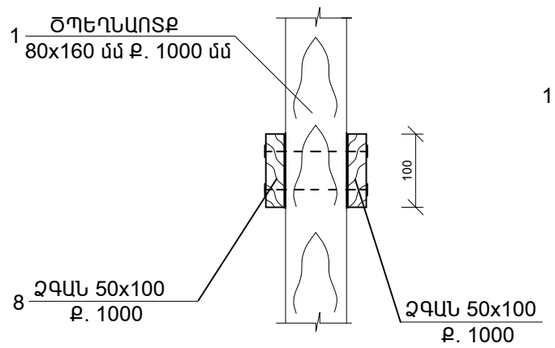

ՀԱՆԳՈՒՅՑ "Բ"

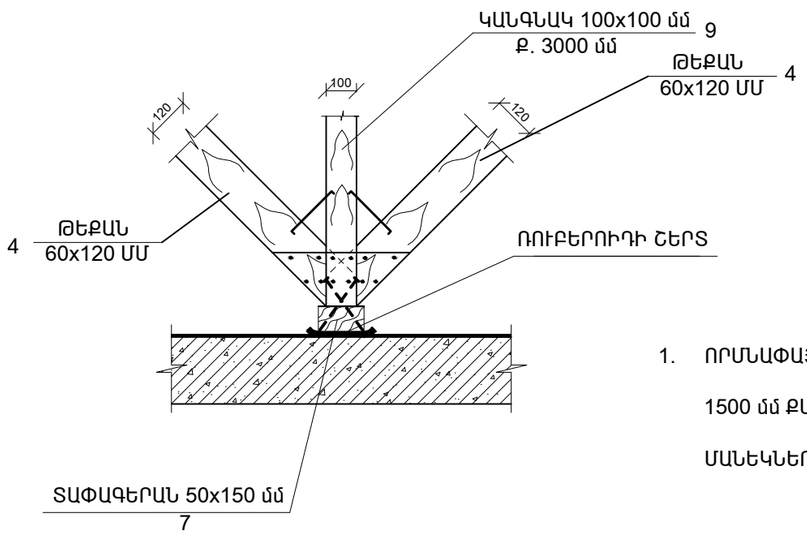

ՀԱՆԳՈՒՅՑ "Ա"

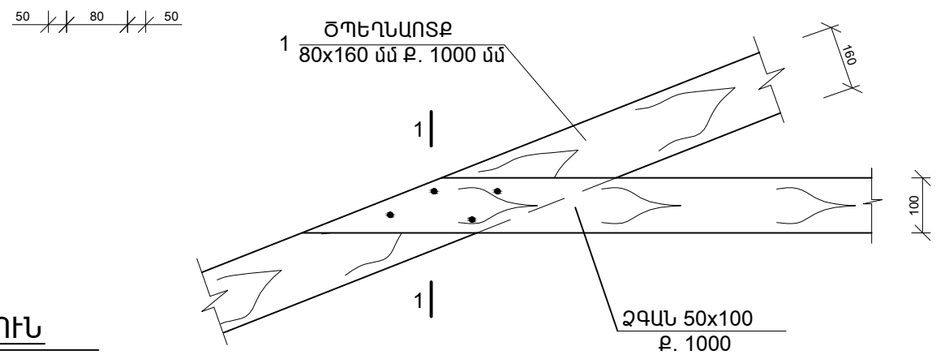

ԾԱՆՈԹՈՒԹՅՈՒՆ

1. ՈՐՄՆԱՓԱՅՏԻ ԱՄՐԱՑՄԱՆ ՀԱՄԱՐ ՆԱԽՕՐՈՔ ՊԱՏԵՐՈՒՄ ԹՈՂՆԵԼ ԱՄՐԱՆԱՉՈՂԵՐ 1500 մմ ՔԱՅԼՈՎ, ՈՐՄՆԱՓԱՅՏԻ ԱՄՐԱՑՈՒՄԸ ՊԱՏԻՆ ԿԱՏԱՐԵԼ ՏԱՓՕՂԱԿՆԵՐԻ ԵՎ ՄԱՆԵԿՆԵՐԻ ՄԻՋՈՑՈՎ, ՀԱԿԱՄԱՆԵԿՆԵՐԻ ՏԵՂԱԴՐՈՒՄԸ ՊԱՐՏԱԴԻՐ է

ՏԻՕՊԵՆ	Ա. ԸՖՈՒՅԱՆ		ԱԽԹԱԼԱՅԻ ԹԻՎ 2 ԴՊՐՈՑԻ ՎԵՐԱԿԱՌՈՒՑՈՒՄ			
ԴՈՂ	Ա. ԸՖՈՒՅԱՆ					
ՅԱԿՈՒՇՈՏՑ	Խ.ԴՈՎՍԻՅԱՆ			ՓՄԻԼ	ԹԵՐԹ	ԹԵՐԹԻ
				ԱՆ	ՀՇ-	
			ՀԱՆԳՈՒՅՑՆԵՐ "Ա", "Բ", "Գ", "Դ": ԿՏՐՎԱԾՔ 1 - 1:	§þÆÜÉøêäðî» êäÀ ն. ï³Ÿ³ÕõñÃ		